DB-3005M

型式略号 Model abbreviation

DB-3005M − ① − ②

①対応パッド
- 01 標準
- 01C 鳴き対策用

②勝手
- L L勝手
- R R勝手

寸法図 Dimensional drawing

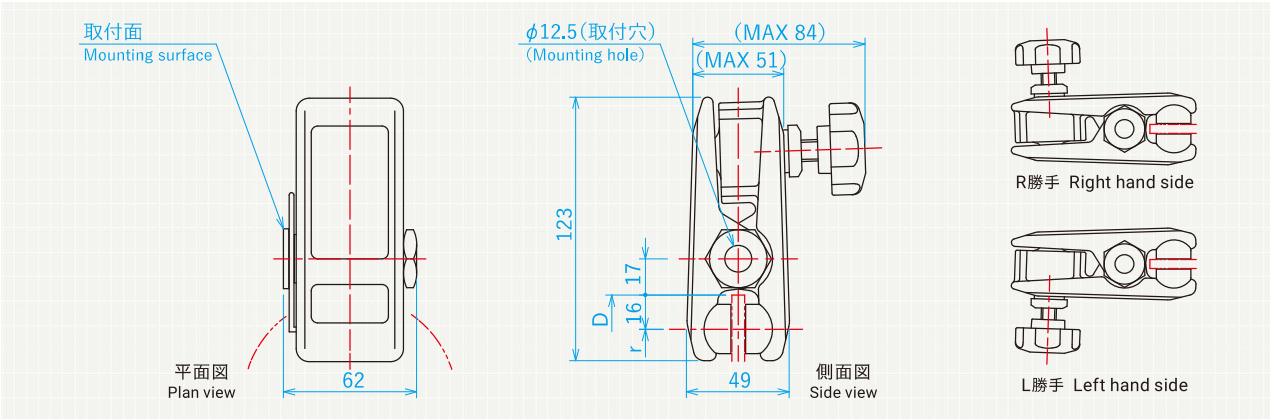

仕様 Specification

使用ディスク外径 (mm)	Usable disc diameter	φ100～∞
ディスク厚 (mm)	Disc thickness	6
有効制動半径 (m)	Effective radius of braking	$r = \left(\frac{\text{Disc diameter}}{2} - 16\right) \times 10^{-3}$
パッド型式	Pad model type	DB-0429
パッド有効摩耗代 (mm)	Wear allowance of pad	2
パッド摩擦係数 (μ)	Confficient of friction for pad	＊ 動:0.3 静:0.15 Dynamic:0.3 Static:0.15
レバー比	Lever ratio	1.5
質量 (kg)	Mass	0.8

＊新品パッドの使用時は必要ブレーキトルクを得るために擦り合わせを行って下さい。
Make sure to run-in the pads whenever the pads are replaced with new ones.

仕様欄の摩擦係数は「擦り合わせ後」の値です。
Coefficient of friction on specification is the figure of "after running-in".

押付力 Clamping force

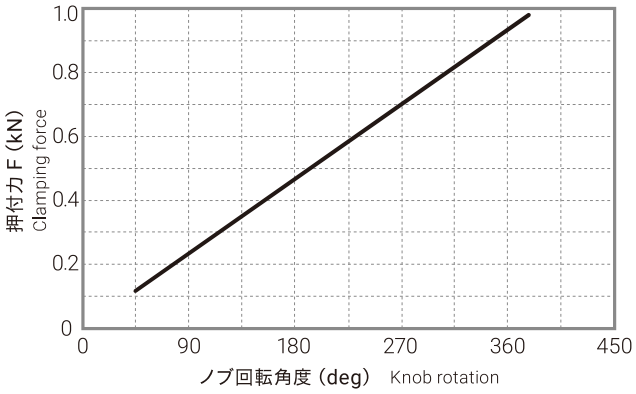

■トルク計算 $T = 2 \times \mu \times F \times r$ T:トルク(N·m) μ:パッド摩擦係数 F:押付力(N) r:有効制動半径(m)

仕様等でご不明点が御座いましたら当社にご相談下さい。 If you have any questions about the specifications, please contact us.
記載寸法仕様は改良の為、予告なく変更する事があります。 Dimensions and specifications might be changed for improvement without notice.